女子結果

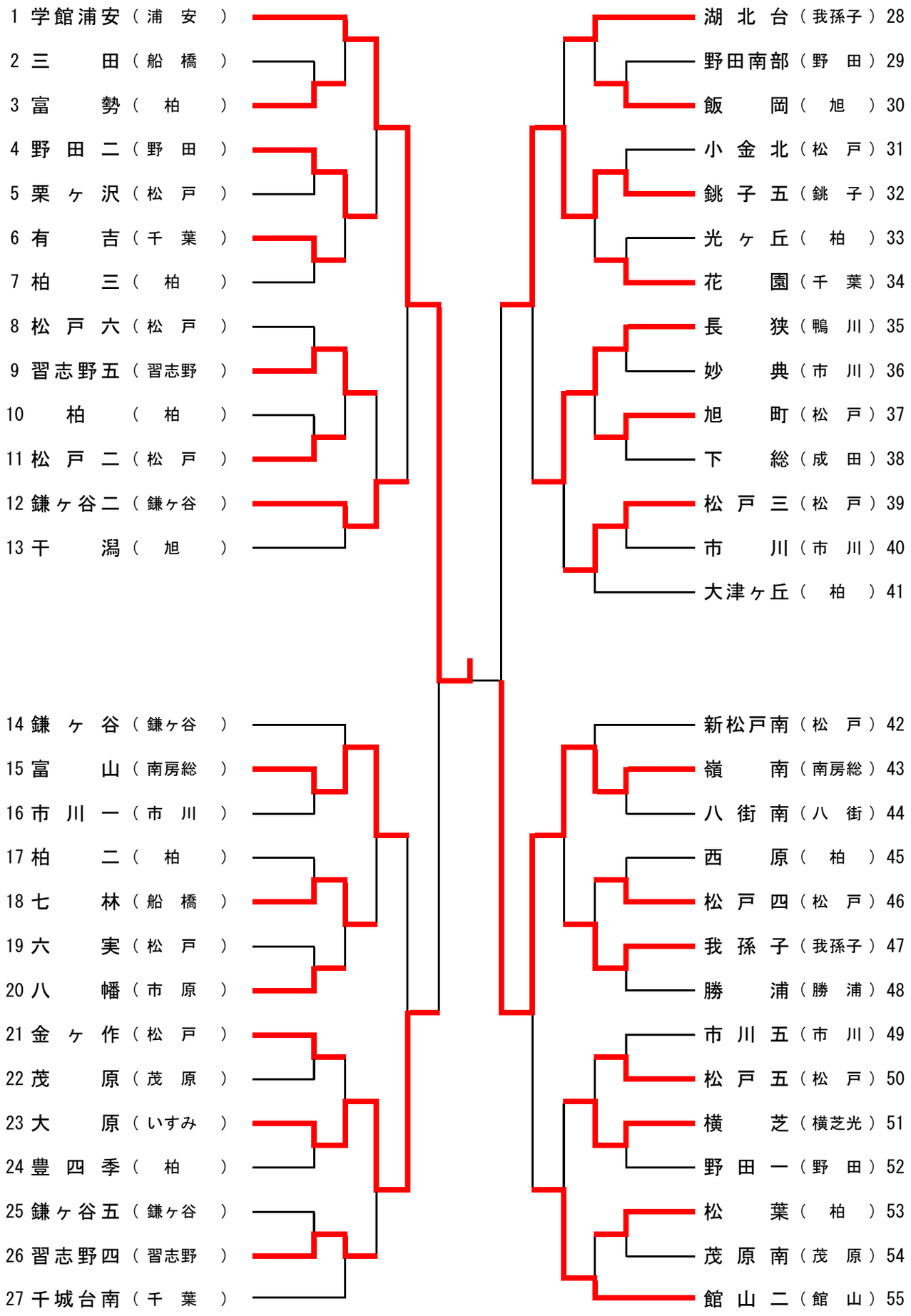
1 学館浦安（浦　安）
2 三　　田（船　橋）
3 富　　勢（　柏　）
4 野　田　二（野　田）
5 栗　ヶ　沢（松　戸）
6 有　　吉（千　葉）
7 柏　　三（　柏　）
8 松　戸　六（松　戸）
9 習志野五（習志野）
10 柏　（　柏　）
11 松　戸　二（松　戸）
12 鎌ヶ谷二（鎌ヶ谷）
13 干　　潟（　旭　）
14 鎌　ヶ　谷（鎌ヶ谷）
15 富　　山（南房総）
16 市　川　一（市　川）
17 柏　　二（　柏　）
18 七　　林（船　橋）
19 六　　実（松　戸）
20 八　　幡（市　原）
21 金　ヶ　作（松　戸）
22 茂　　原（茂　原）
23 大　　原（いすみ）
24 豊　四　季（　柏　）
25 鎌ヶ谷五（鎌ヶ谷）
26 習志野四（習志野）
27 千城台南（千　葉）
湖　北　台（我孫子）28
野田南部（野　田）29
飯　　岡（　旭　）30
小　金　北（松　戸）31
銚　子　五（銚　子）32
光　ヶ　丘（　柏　）33
花　　園（千　葉）34
長　　狭（鴨　川）35
妙　　典（市　川）36
旭　　町（松　戸）37
下　　総（成　田）38
松　戸　三（松　戸）39
市　　川（市　川）40
大津ヶ丘（　柏　）41
新松戸南（松　戸）42
嶺　　南（南房総）43
八　街　南（八　街）44
西　　原（　柏　）45
松　戸　四（松　戸）46
我　孫　子（我孫子）47
勝　　浦（勝　浦）48
市　川　五（市　川）49
松　戸　五（松　戸）50
横　　芝（横芝光）51
野　田　一（野　田）52
松　　葉（　柏　）53
茂　原　南（茂　原）54
館　山　二（館　山）55