平成26年度 ごみ処理フローシート

総ごみ量 133,051 t　　うちペットボトルの集団回収を除いた量 131,652 t
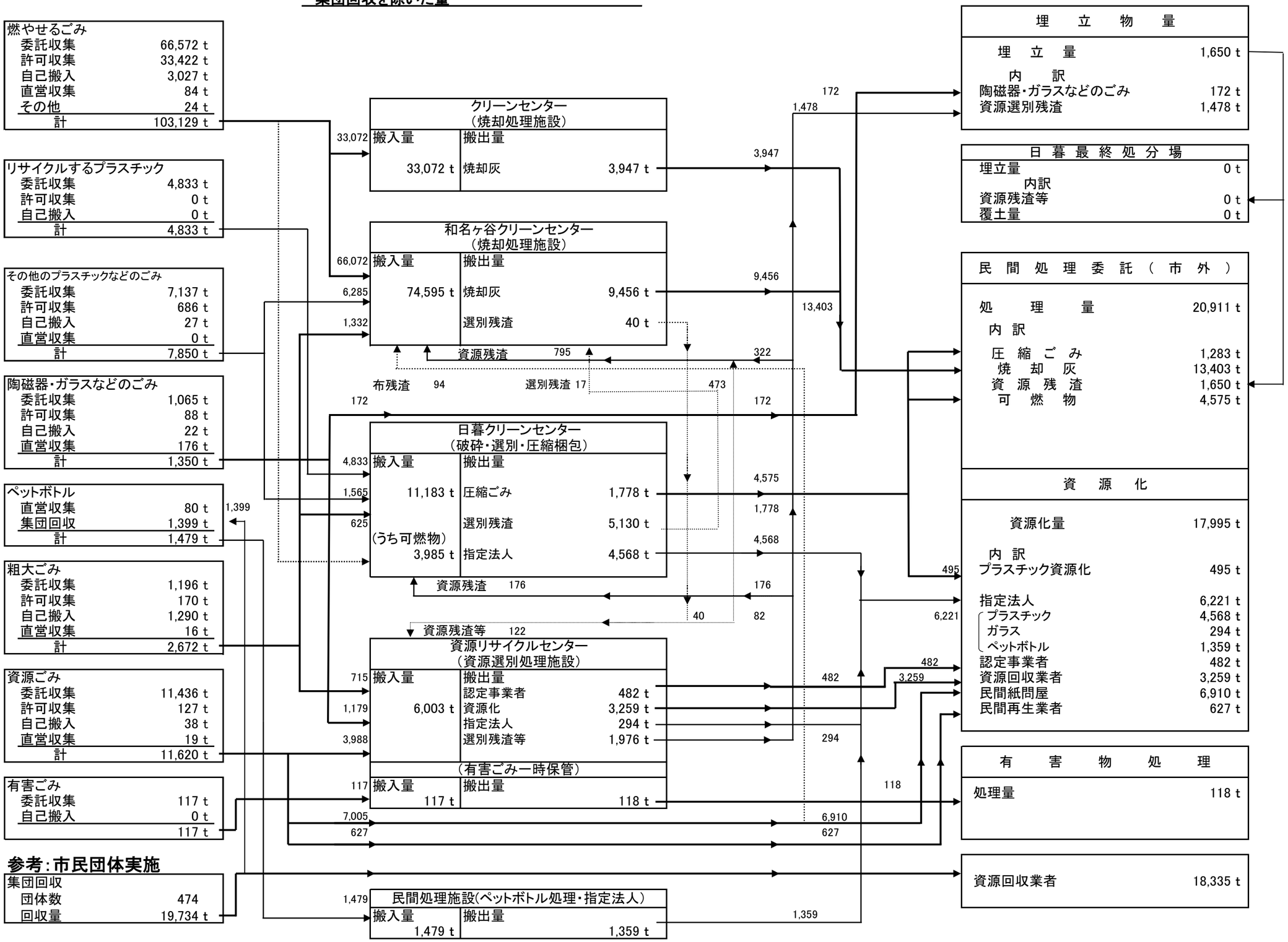
※注：kg単位の集計をﾄﾝ単位とした為、合計のあわない箇所があります。