平成21年度 ごみ処理フローシート

総ごみ量 140,967t　　うちペットボトルの集団回収を除いた量 139,677 t
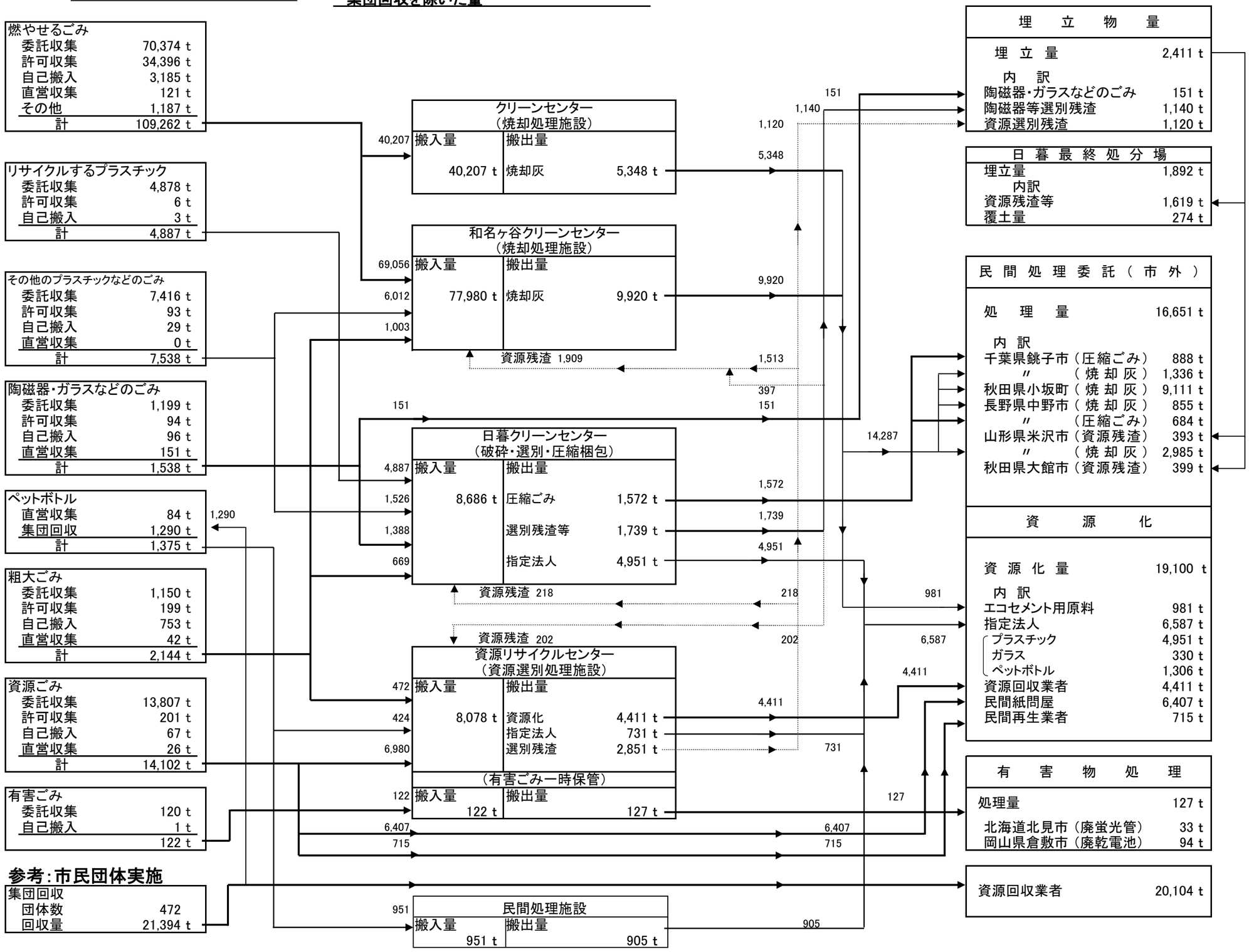
※注：kg単位の集計をﾄﾝ単位とした為、合計のあわない箇所があります。