平成25年度 ごみ処理フローシート

総ごみ量 134,791t　　うちペットボトルの集団回収を除いた量 133,337 t
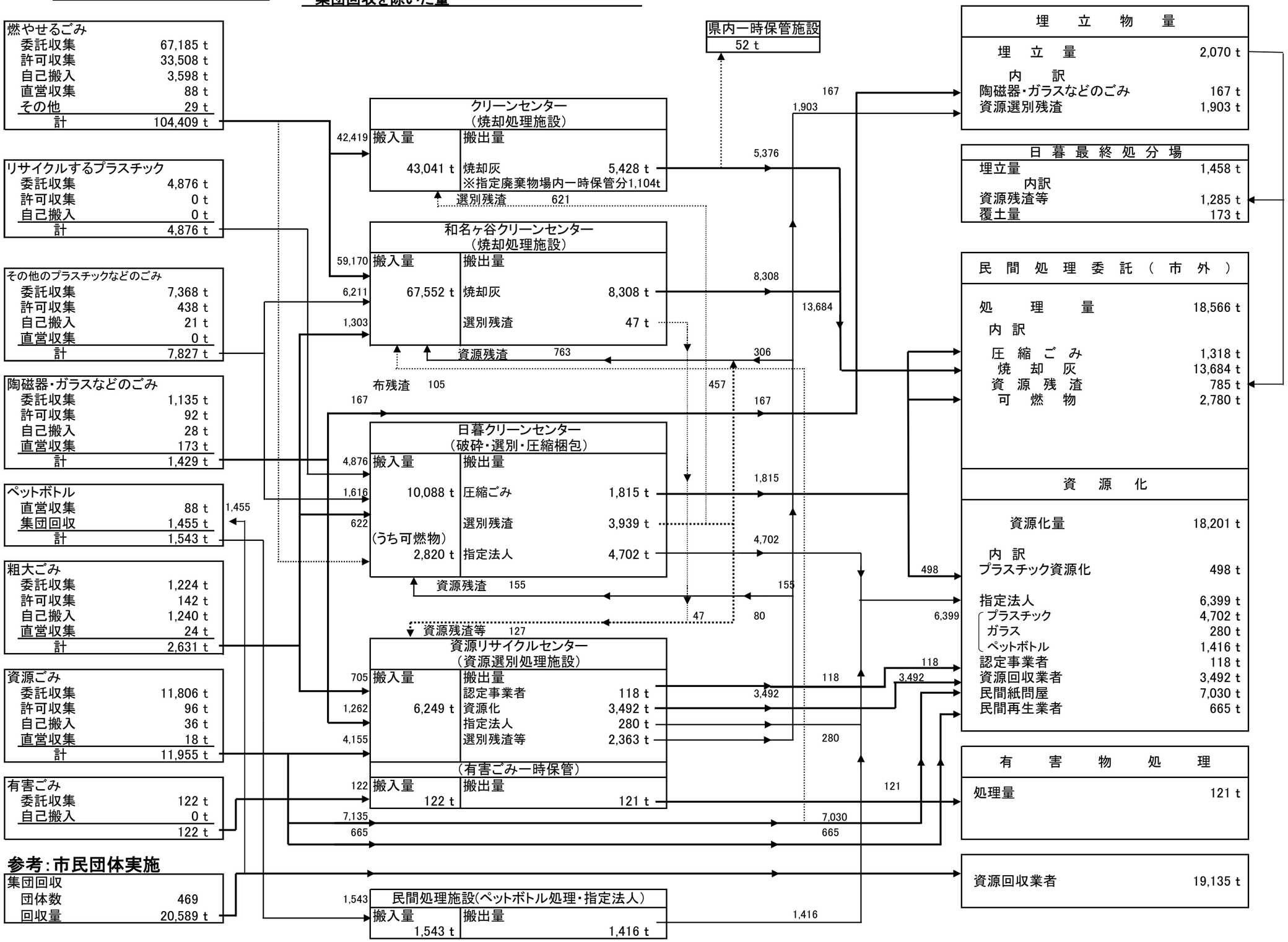
※注：kg単位の集計をt単位とした為、合計のあわない箇所があります。