平成14年度 ごみ処理フローシート

総ごみ量 155,363 t　　うちペットボトルの集団回収を除いた量 155,130 t
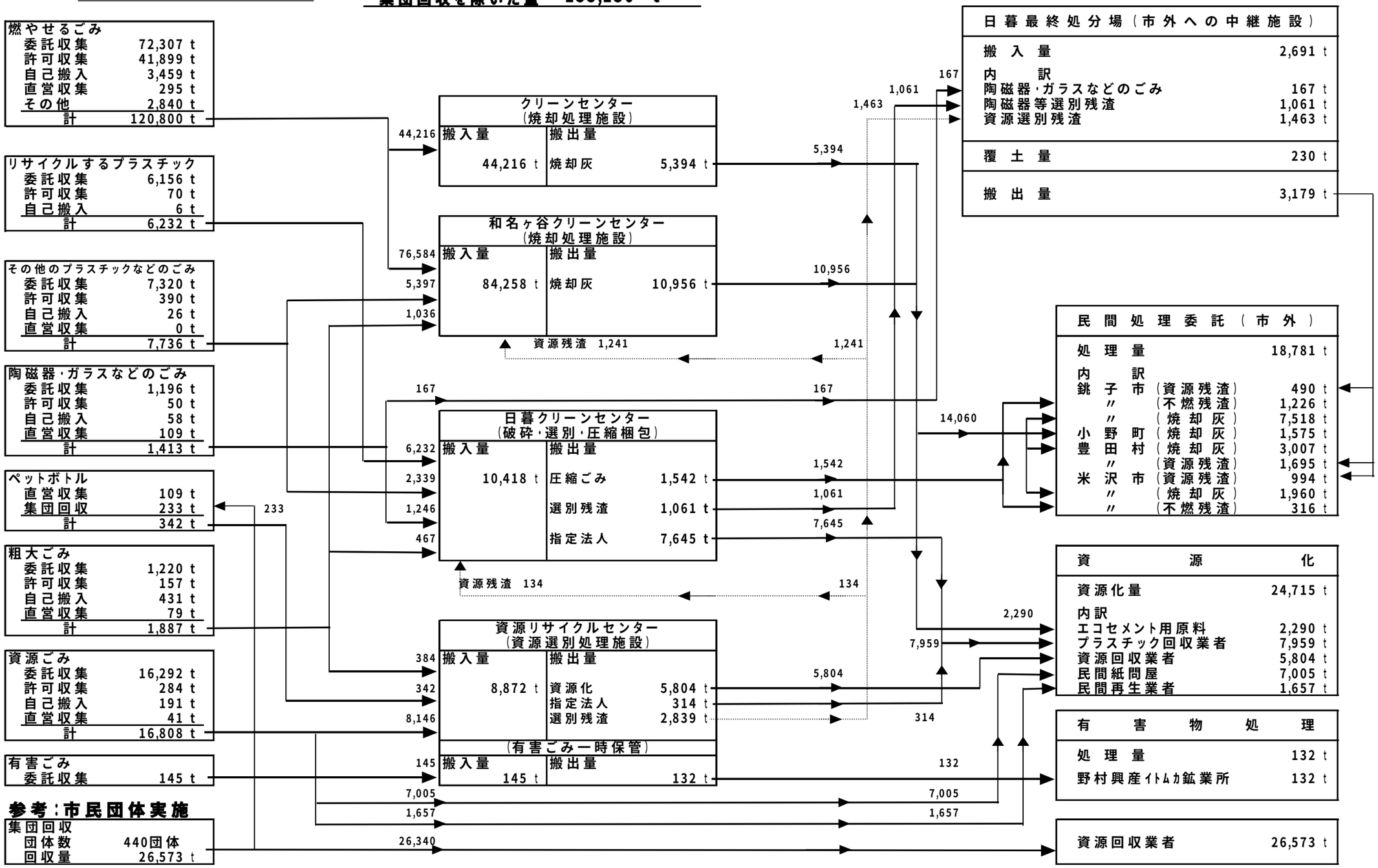
※ 注：kg単位の集計をﾄﾝ単位とした為、端数調整をしている。