設　計　書

工事名称　松戸駅西口高架下自転車駐車場管理棟解体工事

工事場所　松戸市根本１６番地

工　　期　自　令和８年　　月　　日
　　至　令和９年　３月　１９日

設計年月日　　令和８年９月

（工事価格　　）

前払金及工事出来高の内払回数については松戸市財務規則による。

参　考

名　　称	数　　量	単位	金　　額	備　　考
直接工事費				
解体工事	1	式		
計				
共通費				
共通仮設費	1	式		
現場管理費	1	式		
一般管理費等	1	式		
計				
工事価格	1	式		
消費税等相当額	1	式		消費税率 10 %
工事費	1	式		

名　　称	数　　量	単位	金　　額	備　　考
解体工事	1	式		
計				

解体工事

名　　称	数　　量	単位	金　　額	備　　考
直接仮設	1	式		
解体撤去工事	1	式		
外構改修	1	式		
発生材処理	1	式		
計				

解体工事　直接仮設

名　称	摘　要	数　量	単位	単　価	金　額	備　考
単管一本足場	運搬共	1	式			別紙 00-0001
防音ｼｰﾄ張り	運搬共	1	式			別紙 00-0002
計						

解体工事　　解体撤去工事

名　称	摘　要	数　量	単位	単　価	金　額	備　考
【撤去】						
管理棟解体	S造　平屋　12.96㎡ 基礎･内部造作共	1	式			
アスファルト撤去	敷地内 t=30 路盤撤去共　t=100 ｶｯﾀｰ入れ･汚泥処理共	44.1	㎡			
アスファルト撤去	道路内 t=50　半面ずつ施工 ｶｯﾀｰ入れ･汚泥処理共 掘削部撤去	3.3	㎡			
アスファルト撤去	道路内 t=50　半面ずつ施工 ｶｯﾀｰ入れ･汚泥処理共	19.7	㎡			
排水管撤去	延長約14m 埋め戻し･道路仮復旧含む	1	式			
給水管撤去	延長約16m　ﾒｰﾀｰﾎﾞｯｸｽ共 埋め戻し･道路仮復旧含む	1	式			
側溝撤去	延長約0.6m 復旧含む	1	式			
電源配線撤去	管理棟への分岐部撤去	1	式			
計						

解体工事　外構改修

名　称	摘　要	数　量	単位	単　価	金　額	備　考
アスファルト舗装	表層t50、路盤t100 ﾌﾟﾗｲﾑｺｰﾄ･ｼｰﾙｺｰﾄ共 敷地内	44.1	㎡			
アスファルト舗装	表層t50 ﾌﾟﾗｲﾑｺｰﾄ･ｼｰﾙｺｰﾄ･不陸調整共 道路内	19.7	㎡			
駐車場等 白線ﾏｰｶｰ （材工共）	溶融(ﾊﾝﾄﾞｶﾞｲﾄﾞ式)、実線 幅150、厚0.15 100m未満	60	m			
歩車道境界ブロック撤去・再設置		1.9	m			
ボラード設置	H850×φ115 ㈱ｻﾝﾎﾟｰﾙ V360-SK同等品 ﾓﾙﾀﾙ充填含む	1	基			
計						

解体工事　発生材処理

名　称	摘　要	数　量	単位	単　価	金　額	備　考
発生材処分	積込・運搬共	1	式			別紙 00-0003
計						

解体工事　直接仮設

名　称	摘　要	数　量	単位	単　価	金　額	備　考
単管一本足場	運搬共	1	式			別紙 00-0001
単管一本足場	掛払い手間 10m未満　-	67.6	㎡			
単管一本足場	基本料 修理費含む 10m未満　-	67.6	㎡			
単管一本足場	供用1日賃料 修理費含む 10m未満　-	67.6	㎡			
仮設材運搬 (単管一本足場)		67.6	㎡			
計						
防音ｼｰﾄ張り	運搬共	1	式			別紙 00-0002
防音ｼｰﾄ張り	掛払い手間　- -	67.6	㎡			
防音ｼｰﾄ張り	供用1日賃料 修理費含む　- -	67.6	㎡			
防音ｼｰﾄ張り	基本料 修理費含む　- -	67.6	㎡			
仮設材運搬 (ｼｰﾄ･ﾈｯﾄ類)		67.6	㎡			
計						

解体工事　発生材処理

名　称	摘　要	数　量	単位	単　価	金　額	備　考
発生材処分	積込・運搬共	1	式			別紙 00-0003
発生材処分	混合廃棄物 積込・運搬共 残置物共	1	式			
発生材処分	コンクリート 積込･運搬共	1	式			
発生材処分	エアコン 積込･運搬･ガス抜き共	1	組			
発生材処分	アスファルト舗装 積込･運搬共	2.6	m3			
発生材処分	廃プラスチック 積込･運搬共	0.3	m3			
計						

名　　称	摘　　要	数　量	単位	単　価	金　　額	備　　考
ｶﾞｰﾄﾞﾌｪﾝｽ	仮設材運搬共	1	式			別紙 00-0004
交通誘導員Ｂ	交通誘導員Ｂ（その他率含む）	1	式			別紙 00-0005
駐車費	最大料金：1200円/12h 2台×1.8月(22日/月)	1	式			別紙 00-0006
道路使用許可		1	式			別紙 00-0007
小計						
共通仮設費		1	式			
計						

名　　称	摘　　要	数　量	単位	単　価	金　　額	備　　考
現場管理費		1	式			
計						

名　　称	摘　　要	数　量	単位	単　価	金　　額	備　　考
一般管理費等		1	式			
計						

名　称	摘　要	数　量	単位	単　価	金　額	備　考
ｶﾞｰﾄﾞﾌｪﾝｽ	仮設材運搬共	1	式			別紙 00-0004
ｶﾞｰﾄﾞﾌｪﾝｽ	H=1.8m 柱脚固定具共 掛払い手間	16.9	m			
ｶﾞｰﾄﾞﾌｪﾝｽ	H=1.8m 柱脚固定具共 賃料 修理費含む	16.9	m			
ｶﾞｰﾄﾞﾌｪﾝｽ	H=1.8m 柱脚固定具共 基本料 修理費含む	16.9	m			
仮設材運搬 (ｶﾞｰﾄﾞﾌｪﾝｽ)		16.9	m			
ｶﾞｰﾄﾞﾌｪﾝｽ盛替え		1	式			
計						
交通誘導員Ｂ	交通誘導員Ｂ（その他率含む）	1	式			別紙 00-0005
交通誘導員Ｂ	交通誘導員Ｂ（その他率含む）	47	人			
計						
駐車費	最大料金：1200円/12h 2台×1.8月(22日/月)	1	式			別紙 00-0006
駐車場代	最大料金：1200円/日	40	日			
計						
道路使用許可		1	式			別紙 00-0007
道路使用許可		1	式			
計						

現場説明書

1. 工事名称　　松戸駅西口高架下自転車駐車場管理棟解体工事
2. 工事場所　　松戸市根本１６番地
3. 説明事項

＜一般事項＞

・工事場所周辺への騒音、振動、粉塵等の発生に十分配慮し作業を行うこと。
・工事期間中は、現場内の整理整頓及び敷地周辺環境に配慮すること。
・公桝及び排水管撤去に伴う官公庁への手続きを滞りなく行うこと。
・給水管撤去に伴う官公庁への手続きを滞りなく行うこと。
・道路上での作業が伴う場合は、道路使用許可等を取得の上、作業を行うこと。
・工事エリア内の精算機は常時利用できるようにすること。

＜工程について＞

・工事の日程等は、事前に関係者へ周知すること。

＜仮設について＞

・道路上での作業や工事関係車両の搬出入時は、交通誘導員等を必ず配置の上、通行人等の安全確保や交通の妨げにならないよう努めること。
・工事エリア外の駐車場利用者が精算機を利用できるように、安全に配慮した動線を確保すること。

＜週休２日制適用工事について＞

・本工事は、月単位の週休２日に取り組むことを指定する週休２日工事（発注者指定方式）である。
・受注者は、現場閉所（休息）による週休２日工事として取り組むこと。
なお、予定価格については月単位の４週８休達成相当の経費を補正している。
・週休２日制の実施にあたっては、「松戸市営繕工事週休２日工事試行実施要領」に基づき行うこと。

＜注意事項＞

・提出書類は松戸市建築工事提出書類等一覧表による。
・検査・立会は松戸市建築工事検査・立会い一覧表による。
・落札者は契約締結後、書式データ・図面データ等をお渡しするのでCD-RW等を建築保全課へ持参すること。

松戸駅西口高架下自転車駐車場管理棟解体工事

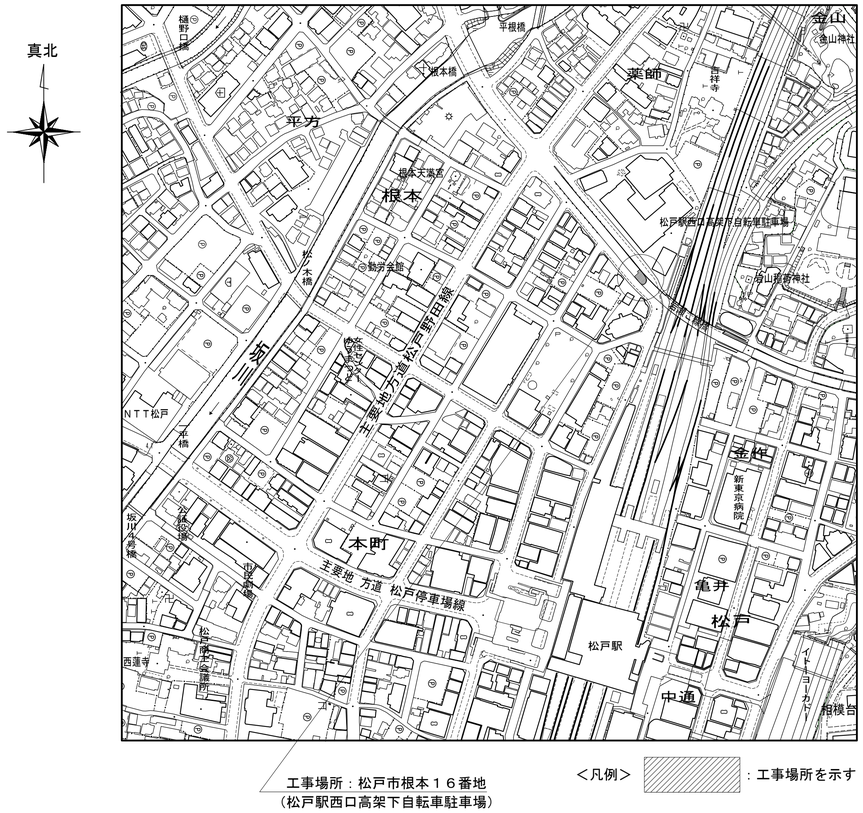

案内図　S=1：2500

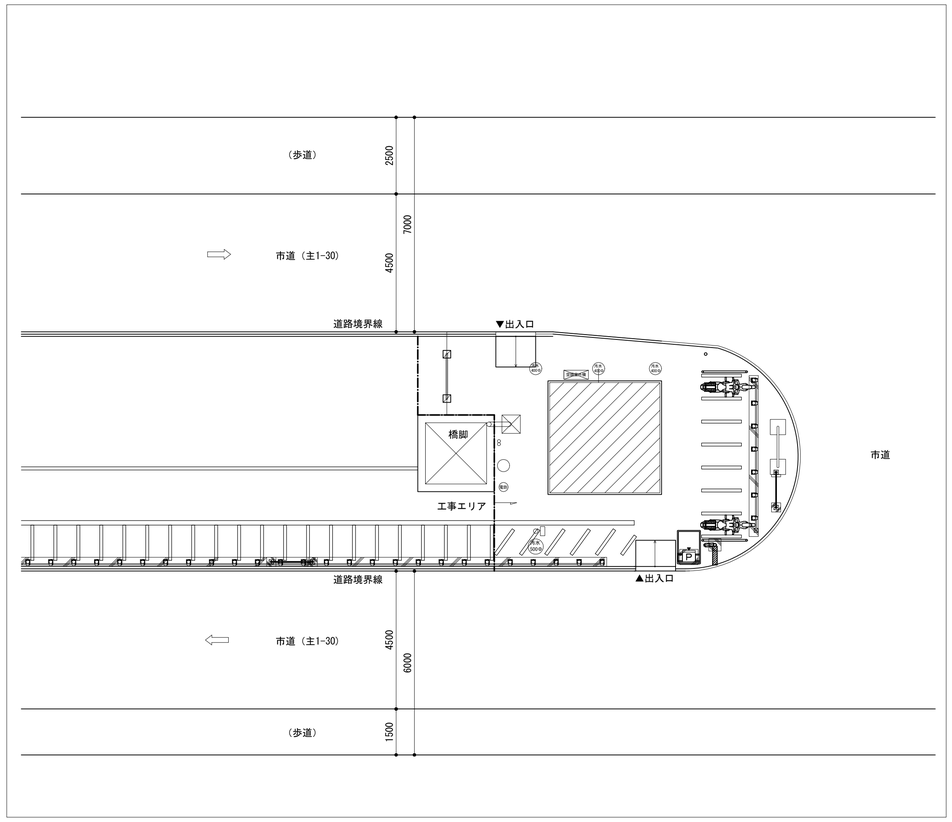

配置図　S=1：100

＜凡例＞ ：解体建物を示す

：一方通行方向を示す

≪工事概要≫

松戸駅西口高架下自転車駐車場管理棟の解体、撤去、舗装及び区画線の新設を行う。

1. 建物規模：S造・平屋建て
2. 延床面積：12.96㎡
   最高高さ：3.45m
3. 工事内容
   (1) 管理棟の解体及び撤去（上屋・基礎全て）
   (2) 管理棟の内部造作並びに残置物の解体及び撤去（設備配管・器具類・室外機・机等全て）
   (3) 外構の舗装並びに付属物（設備配管、桝等）の解体及び撤去
   (4) 電気設備の撤去（屋内照明設備等、引き込み電線）
   (5) 給水設備の撤去。敷地内の給水管及びメーターボックスは撤去し、道路内本管分岐部でプラグ止めとする。
   (6) 排水設備の撤去。敷地内排水管は撤去し、道路内本管分岐部をキャップ止めとする。
   (7) 解体後、整地、転圧、舗装及び白線引きを行う。
   (8) 道路内の給水管及び排水管を撤去後、「松戸市管理道路の舗装復旧図集」に基づき舗装の仮・本復旧をすること。舗装構成は「松戸市一般（区分：N3）」とする。また白線（文字）を復旧すること。

4. 特記事項
   ・解体、撤去に伴い生じた発生材は場外適正処分を行うこと。
   ・設計図書にて指定又は特記がなくも、現に存する不要な給排水設備等に係る配管類、桝類、機器類等は、監督職員へ報告の上、撤去すること。
   ・電気設備については、電力事業者との責任分界点から敷地側の電気設備、配管・配線、分電盤、ケーブル類を全て撤去すること。
   ・工事に際して既設境界標に影響が及ぶ可能性がある場合は、予め監督職員と協議すること。
   ・建物基礎等の撤去跡は、場内発生土にて適切に埋め戻しの上、転圧を行うこと。また、指定された舗装構成にて復旧すること。

5. 仮設計画について
   ・近隣への粉塵及び安全対策措置等を適切に行うこと。
   ・工事表示看板（工事名称・発注者・施工者・連絡先）900×600を公衆の見やすい場所に安全に設置すること。
   ・工事用水及び電源は、施工者にて用意すること。
   ・道路上で作業を行う際は、必ず交通誘導員を配置すること。
   ・工事エリア内の精算機は常時利用できるようにすること。また、工事エリア外の駐車場利用者が精算機を利用できるように、安全に配慮した動線を確保した仮設計画とすること。

6. その他
   ・大気汚染防止法、廃棄物の処理及び清掃に関する法律、労働安全衛生法、石綿障害予防規則等、その他法令を順守すること。
   ・道路上で作業等を行う際は、道路使用許可・道路掘削に関する許可を取得すること。
   ・公桝及び排水管撤去に伴う官公庁への手続きを滞りなく行うこと。
   ・給水管撤去に伴う官公庁への手続きを滞りなく行うこと。
   ・特記なき事項は下記による。
   国土交通省大臣官房官庁営繕部監修建築物解体工事共通仕様書（令和4年版）
   国土交通省大臣官房官庁営繕部監修公共建築工事標準仕様書（令和7年版）
   国土交通省大臣官房官庁営繕部監修公共建築改修工事標準仕様書（令和7年版）
   ・本工事はワンデーレスポンス対象工事とする。

工事名	松戸駅西口高架下自転車駐車場管理棟解体工事		
図面名	案内図・配置図		
作成年月日	令和8年6月　日	変更年月日	
縮 尺	1：2500（A1） 1：100（A1）	図面番号	A-01
松戸市 街づくり部 建築保全課			

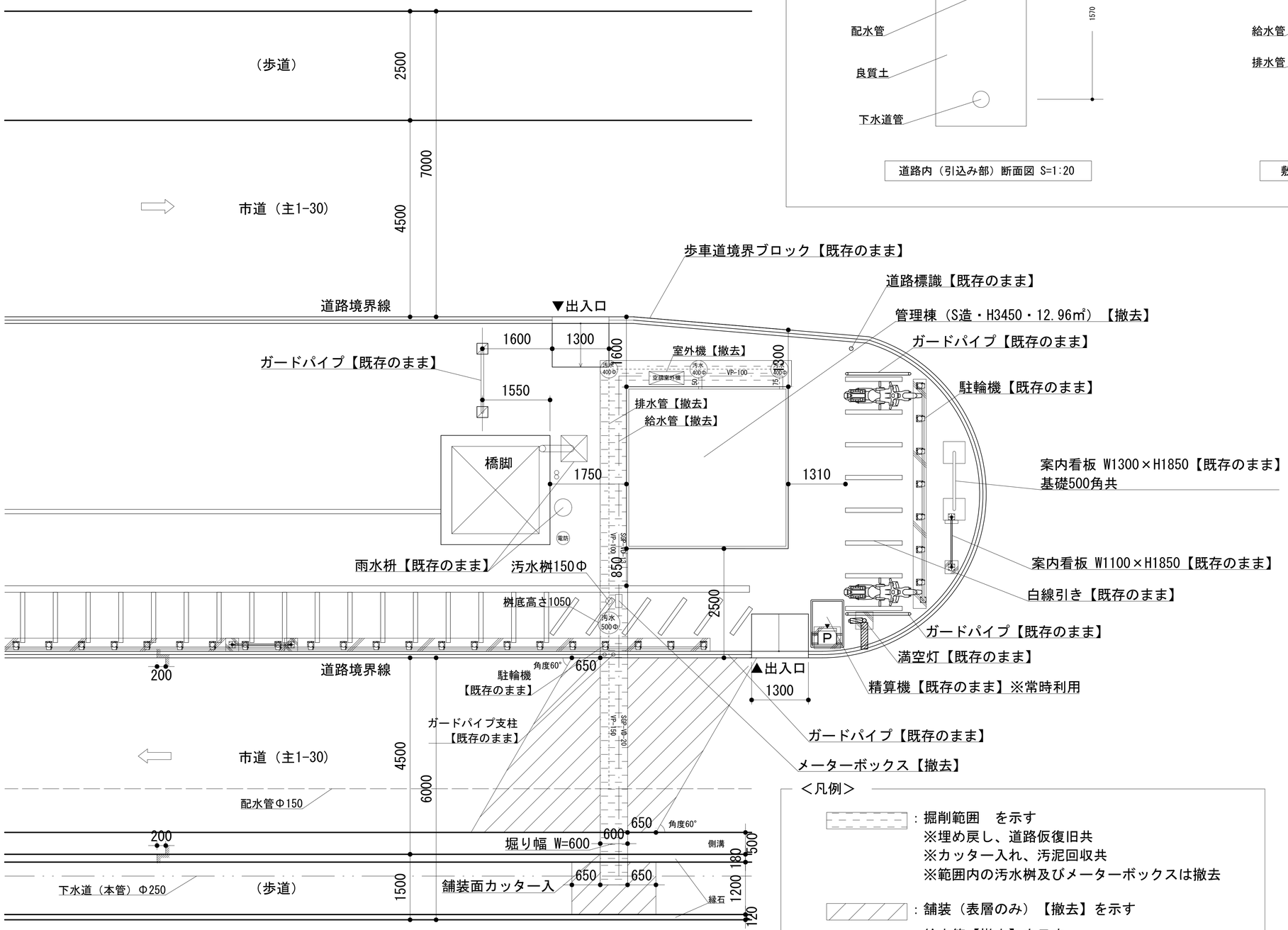

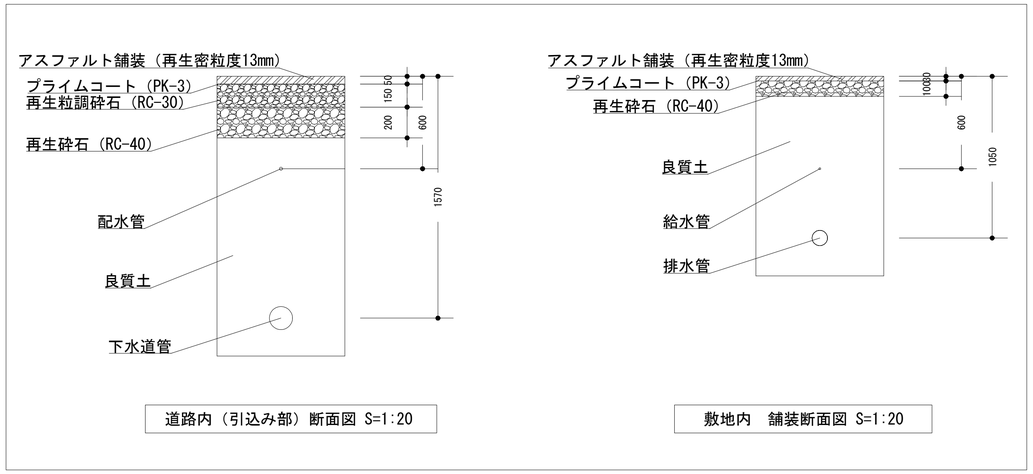

＜凡例＞

- ：掘削範囲　を示す
  ※埋め戻し、道路仮復旧共
  ※カッター入れ、汚泥回収共
  ※範囲内の汚水桝及びメーターボックスは撤去
- ：舗装（表層のみ）【撤去】を示す
- ：給水管【撤去】を示す
- ：排水管【撤去】を示す
- ：一方通行方向　を示す
- ：配水管Φ150 を示す
- ：下水道（本管）Φ250 を示す

工事名	松戸駅西口高架下自転車駐車場管理棟解体工事		
図面名	現況図		
作成年月日	令和8年6月　日	変更年月日	
縮 尺	1 : 50 (A1)	図面番号	A-02

松戸市 街づくり部 建築保全課

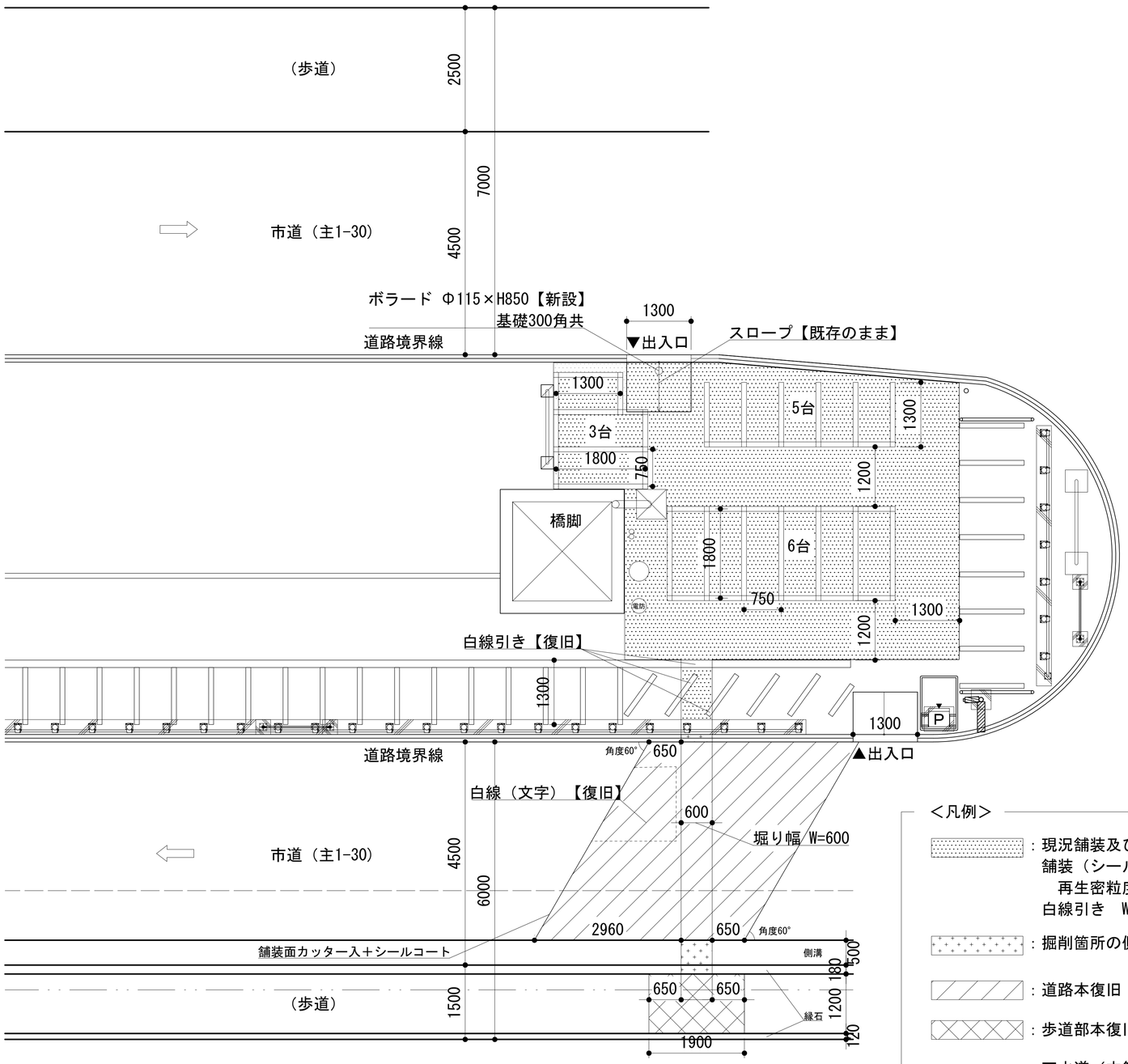

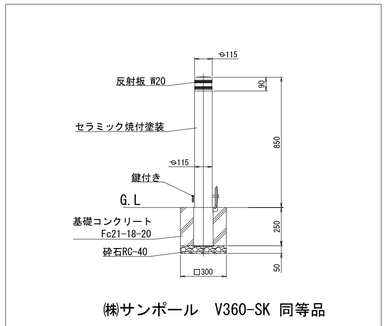

ボラード　詳細図 S=1:20

＜凡例＞

- ：現況舗装及び路盤【撤去】範囲を示す
  舗装（シールコート共）【新設】範囲を示す
  再生密粒度13mm t50 + 砕石 t100
  白線引き　W100【新設】を示す
- ：掘削箇所の側溝・歩車道境界ブロック復旧を示す
- ：道路本復旧（表層のみ）を示す
- ：歩道部本復旧（表層のみ）を示す
- ：下水道（本管）Φ250 を示す
- ：配水管Φ150 を示す

工事名	松戸駅西口高架下自転車駐車場管理棟解体工事		
図面名	外構計画図		
作成年月日	令和8年6月　日	変更年月日	
縮 尺	1 : 50 (A1)	図面番号	A-03
松戸市 街づくり部 建築保全課			

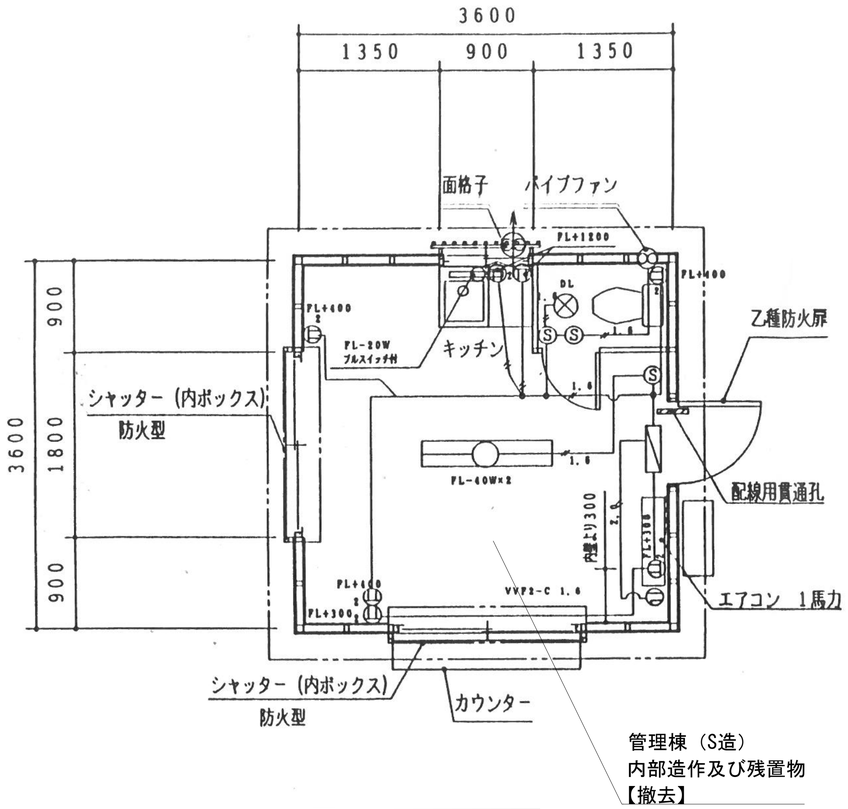

平面図 S=1:30

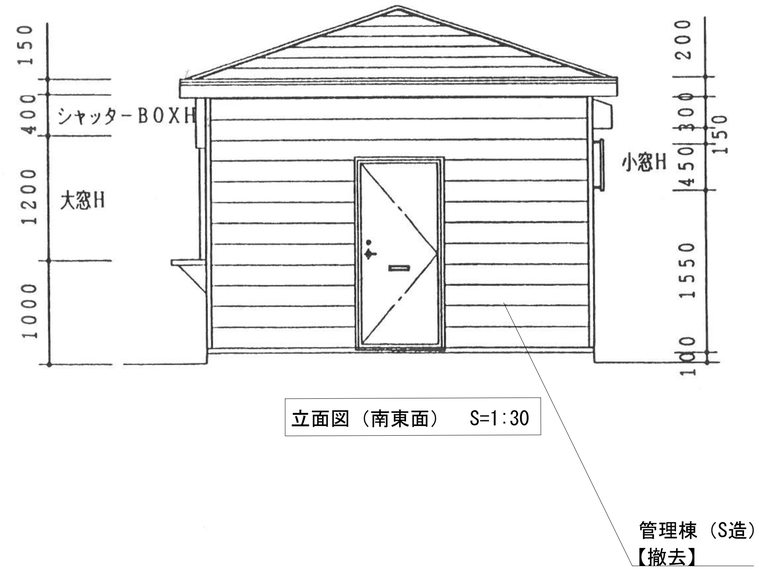

立面図（南東面） S=1:30

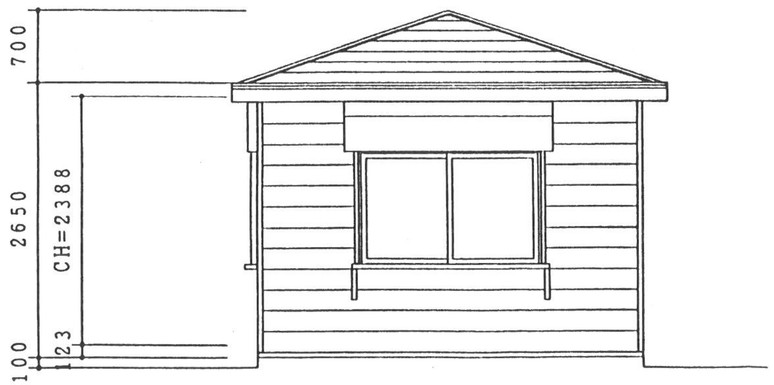

立面図（南西面） S=1:30

建物仕様

屋根 ：金属折板葺き 下地 耐火野地板（硬質木片セメント板）
外壁 ：防火サイディング t=18
内壁・天井：プラスターボード t=9 ＋クロス仕上げ
床 ：ベニヤ下地 ＋ビニル仕上げ
※すべてアスベスト含有無し

現況舗装 断面図（改修前） S=1:20

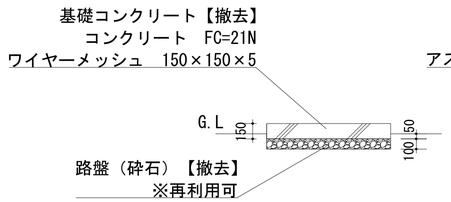

管理棟 基礎断面図 S=1:20

舗装 断面図（改修後） S=1:20

工事名	松戸駅西口高架下自転車駐車場管理棟解体工事		
図面名	管理棟 平面図・立面図		
作成年月日	令和8年6月 日	変更年月日	
縮 尺	1：30（A1） 1：20（A1）	図面番号	A-04
松戸市 街づくり部 建築保全課			

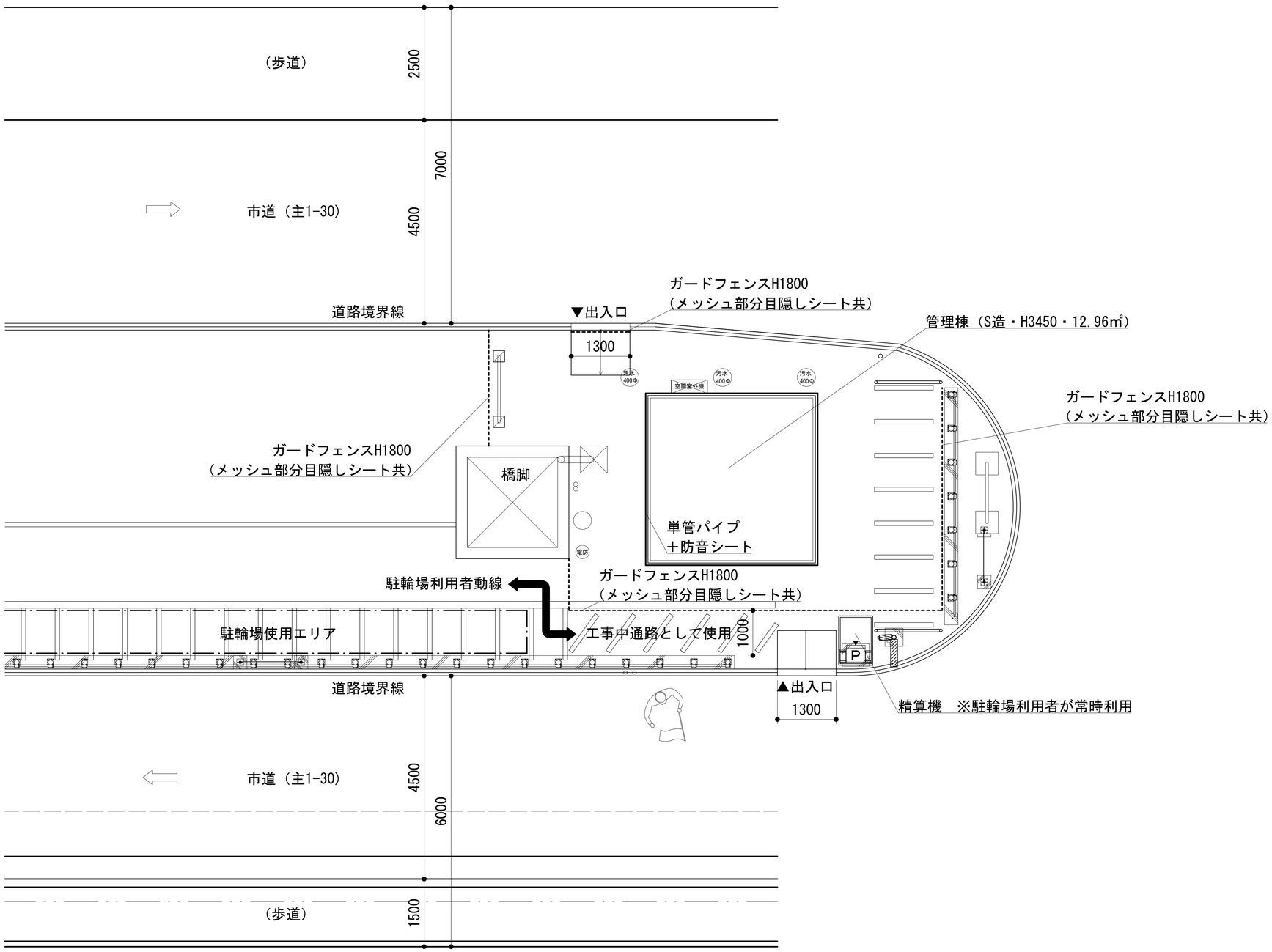

工事名	松戸駅西口高架下自転車駐車場管理棟解体工事		
図面名	仮設計画図（参考）		
作成年月日	令和8年6月　日	変更年月日	
縮 尺	1 : 50 (A1)	図面番号	A-05
松戸市 街づくり部 建築保全課			

《 松戸市建築工事提出書類等一覧表 》（2025.7）

１．工事名称　　松戸駅西口高架下自転車駐車場管理棟解体工事

２．工事場所　　松戸市根本１６番地

３．工　　期　　令和　　年　　月　　日　から　令和　９年　３月　１９日　まで

４．CADデータの貸与　　■有　　□無

※1.基準等にある「建」とは「公共建築工事標準仕様書(建築工事編)令和7年版」を指す。
※2.基準等にある「電」とは「公共建築工事標準仕様書(電気設備工事編)令和7年版」を指す。
※3.基準等にある「機」とは「公共建築工事標準仕様書(機械設備工事編)令和7年版」を指す。
※4.基準等にある「請負契約〇〇条」は「工事請負契約書」を指す。

	摘　要	様式	部数	基準等	提出責任者 ※記入無は 現場代理人
工事着工前に提出	■工事実績情報（工事カルテ）の登録 （受注登録工事カルテ受領書、受注登録データ） ※契約額が500万円以上（契約後10日以内に登録） 【契約後14日以内】	報告	1	建1.1.4 電1.1.4 機1.1.4 松戸市建設工事適正化指導要綱	
	□電気保安技術者通知書 （資格者証の写し） 【契約後14日以内】	承諾	1	建1.3.3 電1.3.2 機1.3.2	
	■施工体制台帳･下請業者選定通知書･施工体系図 【下請契約後14日以内に提出（下請契約がない場合不要）】	報告	2	請負契約第7条 建1.1.5 電1.1.5 機1.1.5 松戸市建設工事適正化指導要綱	代表者
	■実施工程表 ※建築・電気・機械などの関連工事工程も記載 【初回打合せ後速やかに】	承諾	1	建1.2.1 電1.2.1 機1.2.1	
	■総合施工計画書 １．組織表(現場代理人、主任技術者、工事用電力設備の保安責任者など)、緊急連絡体制、仮設計画図 ２．工事概要、建物概要、予想される災害・公害対策、出入口の管理、危険箇所の点検方法、火災予防、養生・片付け、工事の保険、関係官公署その他の関係機関への届出等一覧表など 【初回打合せ後速やかに】	報告	1	建1.2.2 電1.2.2 機1.2.2	

	摘　要	様式	部数	基準等	提出責任者 ※記入無は 現場代理人
工事中に提出	■設計図書の照査報告書 【適宜】	報告	1	請負契約第19条	代表者
	■工種別施工計画書 ※資格者名簿・資格者証、使用資機材、使用材料・機材品質証明書などを添付	承諾	1	建1.2.2 電1.2.2 機1.2.2	主任技術者 及び現場代理人
	■施工図等（施工図、製作図、カタログ等） ※施工図、製作図は主任・現場が全ての図面に記名	承諾	1	建1.2.3 電1.2.3 機1.2.3	主任技術者 及び現場代理人
	■発生材処理計画書 産廃業者と契約書の写し（単価記載） 産廃業者の許可書の写し 再資源利用（促進）計画書 建設副産物情報交換システム工事登録証明書 ※登録は契約額が100万円以上 【廃棄物搬出前】	報告	1	建1.3.11 電1.3.9 機1.3.9	
	■月報（出来高・進捗表） 【月初め7日以内】	報告	1		
	□定例打合せ記録 【適宜】	報告	1		
	■詳細工程表（月間工程表） ※年末年始・GW・夏季等については、 安全管理措置、警備体制、緊急連絡先を記載 【前月末日まで】	報告	1	建1.2.1 電1.2.1 機1.2.1	
	□地業（既製ｺﾝｸﾘｰﾄ杭等）工事結果報告書	報告	1	建1.5.4	主任技術者 及び現場代理人
	■試験結果報告書	報告	1	建1.4.5 建1.5.6 電1.4.5 電1.5.4 機1.4.5 機1.5.5	主任技術者 及び現場代理人
	□発生土処理報告書	報告	1		
	■発生材処理報告書 産廃業者ﾏﾆﾌｪｽﾄの写し（E票） 再資源利用（促進）実施書 建設副産物情報交換システム工事登録証明書 【処分後】	報告	1	建1.3.11 電1.3.9 機1.3.9	
	□出来高検査 １出来高検査願 ２出来高報告書	報告	1	請負契約第39条	
	■現場休止届（年末年始・GW・夏季等） ※安全管理措置、警備体制、緊急連絡先を記載	報告	1		

	摘　要	様式	部数	基準等	提出責任者 ※記入無は 現場代理人
完成後に提出	■関係官公署その他の関係機関への届出等 【工事完了後速やかに】	報告	1		
	■しゅん工届 【工事完了後速やかに】		1	建1.6.1 電1.6.1 機1.6.1	
	■自主検査記録（現場代理人以外の検査とする） 【工事完了後速やかに】	報告	1		
	■工事写真（建築工事写真撮影基準に準拠）			建1.2.4 電1.2.4 機1.2.4	代表者
	■１工事記録写真	写真帳	1		
	■２完成写真 【工事完了後速やかに】	写真帳	1		
	■完成図 ＰＤＦ，ＣＡＤデータ	ＣＤもしくはＤＶＤ	2	建1.7.2 電1.7.2 機1.7.2	
	□電子納品 電子媒体 電子媒体納品書	ＣＤもしくはＤＶＤ	2 1	※松戸市建築事業に係る電子納品運用ガイドライン（案）	
	■工事実績情報（工事カルテ）の登録 （竣工登録工事カルテ受領書、竣工登録データ） ※500万以上	報告書	1	建1.1.4 電1.1.4 機1.1.4	
	■引渡し関係 ■１予備品等引渡通知書（リスト共） □２キーボックス		3		
	□防水工事に関する保証書 各種防水仕様による保証書（特記仕様による） 元請業者、製造業者及び防水施工業者の連名	保証書	3		
	■保全に関する資料 □１建築物等の利用に関する説明書 ■２保守に関する説明書（機器取扱説明書を含む） □３機器性能試験成績書 ■４官公署届出書類	原則、ＣＤもしくはＤＶＤ	2 2 1 1	建1.7.3 電1.7.3 機1.7.3	
	□５総合試運転報告書 □６総合試運転調整報告書		1 1	電1.7.3 機1.7.3	

《 松戸市建築工事提出書類等一覧表 》（2025.7）

１．工事名称　　松戸駅西口高架下自転車駐車場管理棟解体工事

２．工事場所　　松戸市根本１６番地

３．工　　期　　令和　　年　　月　　日　から　令和　９年　３月　１９日　まで

４．CADデータの貸与　　■有　　□無

※1.基準等にある「建」とは「公共建築工事標準仕様書(建築工事編)令和7年版」を指す。
※2.基準等にある「電」とは「公共建築工事標準仕様書(電気設備工事編)令和7年版」を指す。
※3.基準等にある「機」とは「公共建築工事標準仕様書(機械設備工事編)令和7年版」を指す。
※4.基準等にある「請負契約〇〇条」は「工事請負契約書」を指す。

	摘　要	様式	部数	基準等	提出責任者 ※記入無は 現場代理人
工事着工前に提出	■工事実績情報（工事カルテ）の登録 （受注登録工事カルテ受領書、受注登録データ） ※契約額が500万円以上（契約後10日以内に登録） 【契約後14日以内】	報告	1	建1.1.4 電1.1.4 機1.1.4 松戸市建設工事適正化指導要綱	
	□電気保安技術者通知書 （資格者証の写し） 【契約後14日以内】	承諾	1	建1.3.3 電1.3.2 機1.3.2	
	■施工体制台帳･下請業者選定通知書･施工体系図 【下請契約後14日以内に提出（下請契約がない場合不要）】	報告	2	請負契約第7条 建1.1.5 電1.1.5 機1.1.5 松戸市建設工事適正化指導要綱	代表者
	■実施工程表 ※建築・電気・機械などの関連工事工程も記載 【初回打合せ後速やかに】	承諾	1	建1.2.1 電1.2.1 機1.2.1	
	■総合施工計画書 １．組織表(現場代理人、主任技術者、工事用電力設備の保安責任者など)、緊急連絡体制、仮設計画図 ２．工事概要、建物概要、予想される災害・公害対策、出入口の管理、危険箇所の点検方法、火災予防、養生・片付け、工事の保険、関係官公署その他の関係機関への届出等一覧表など 【初回打合せ後速やかに】	報告	1	建1.2.2 電1.2.2 機1.2.2	